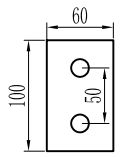

接地桩尺寸，开孔 ⌀13圆孔，配12*25螺丝。

接地桩配合60*6扁钢接地，接地桩竖向布置。采用双螺栓固定。左右两侧各一个

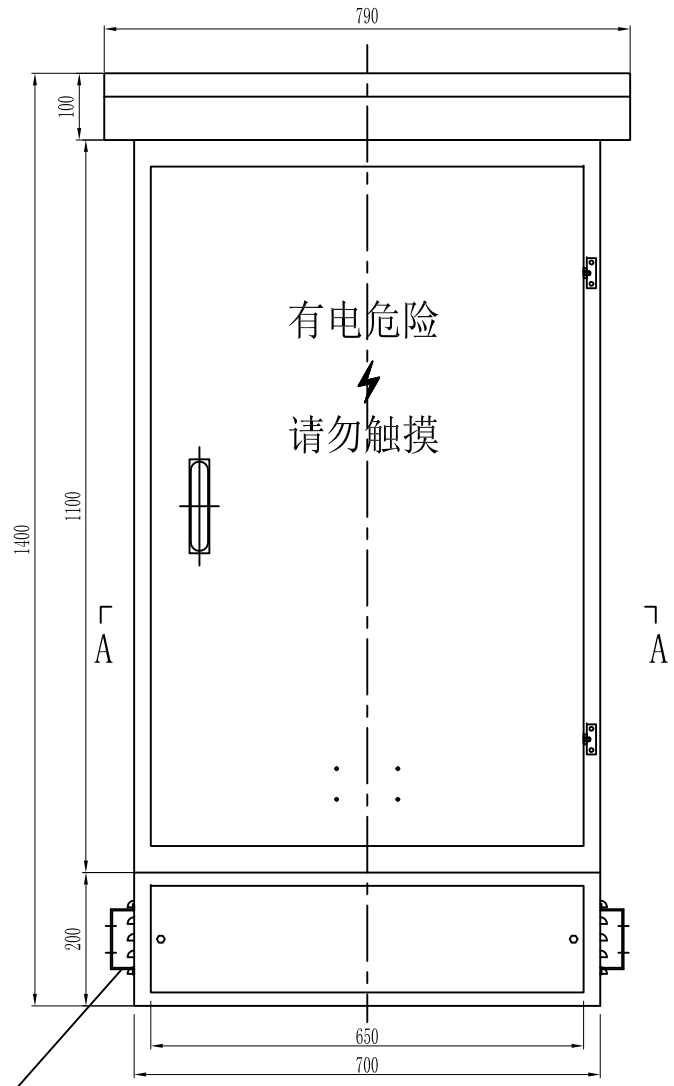

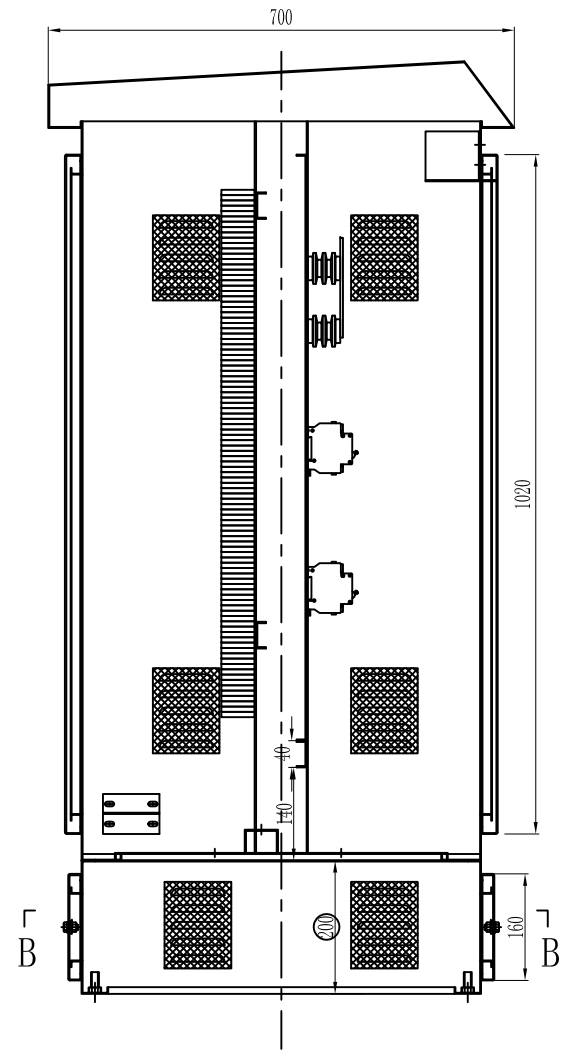

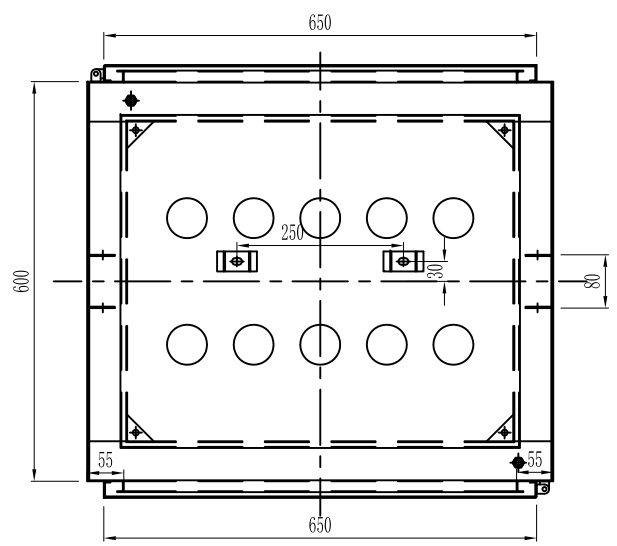

A-A

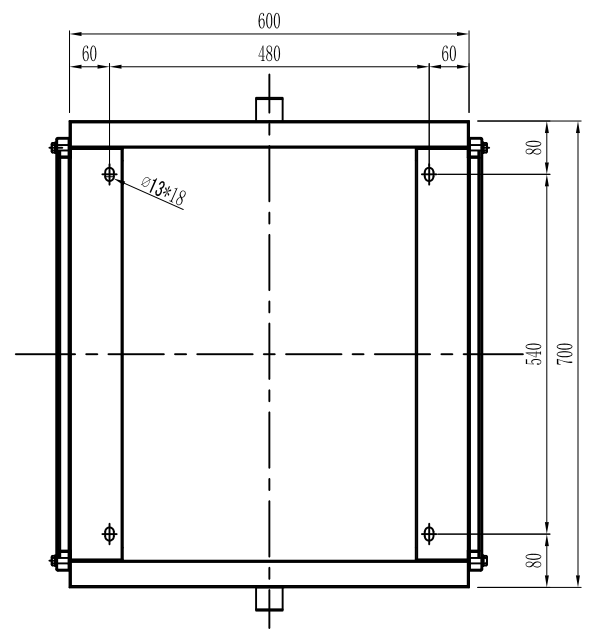

B-B

说明：本图纸各厂家生产时可以调整，但需要和设计人员结合确认。

端子箱尺寸为：700*600*1400(宽*深*高)

断路器端子箱外形图